Air Handling Units
Unità Trattamento Aria

RDZ
You Feel, We Care

WHR 62 - WHR 62 Plus
REMOTE CONTROL / TELECOMANDO

Decentralized mechanical ventilation unit
Dispositivo per la ventilazione meccanica decentralizzato

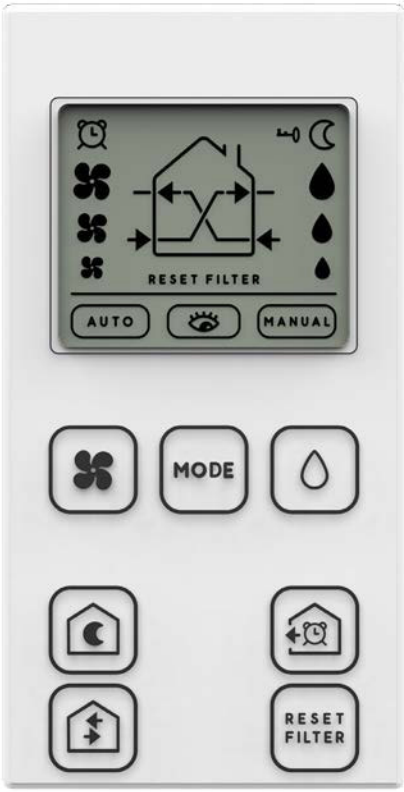

TECHNICAL / INSTALLATION MANUAL
MANUALE TECNICO / INSTALLAZIONE

WHR 62 – WHR 62 Plus

INIZIALIZZAZIONE PRODOTTO

Per iniziare ad utilizzare il telecomando si prega di inserire due pile CR2032 3V.

GLOSSARIO TASTI

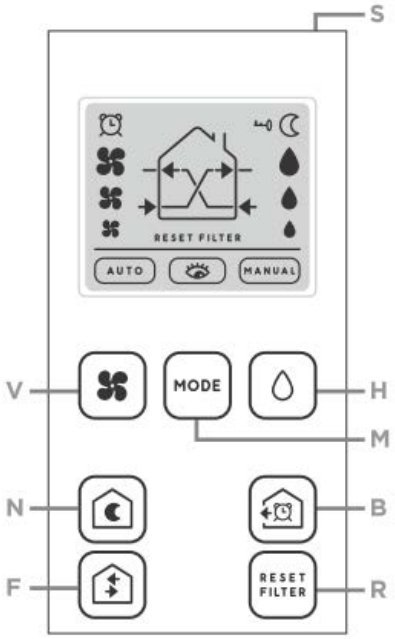

S	Tasto di sblocco
V	Selezione velocità manuale
H	Selezione soglia di umidità relativa
M	Selezione modalità principali
N	Selezione modalità notte
B	Selezione modalità espulsione temporizzata
F	Selezione modalità flussi d’aria
R	Reset allarme filtro

ISTRUZIONI D’USO

Per selezionare una delle funzioni premere l’apposito tasto.

Per sbloccare i tasti bisognerà premere il tasto fisico (S) situato nella zona superiore del telecomando.

Per la spiegazione di tutte le modalità di funzionamento si prega di consultare il “MANUALE D’INSTALLAZIONE / TECNICO dell’unità ventilante WHR 62.

FISSAGGIO A MURO PORTA TELECOMANDO

Fissare il porta telecomando al muro come illustrato di seguito.

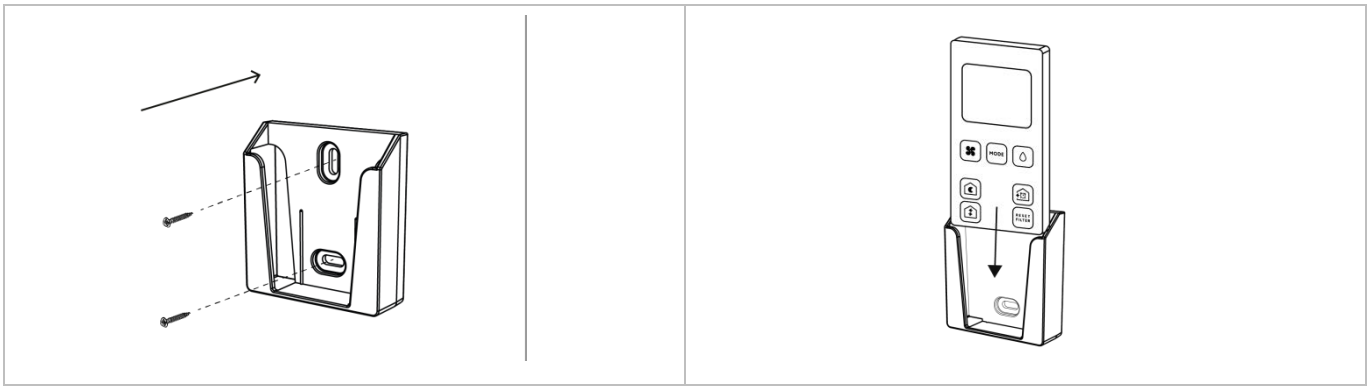

SOSTITUZIONE BATTERIA TELECOMANDO

In caso il prodotto non risponda più ai comandi inviati dal telecomando o il display risulti spento è necessario sostituire le batterie come illustrato di seguito.

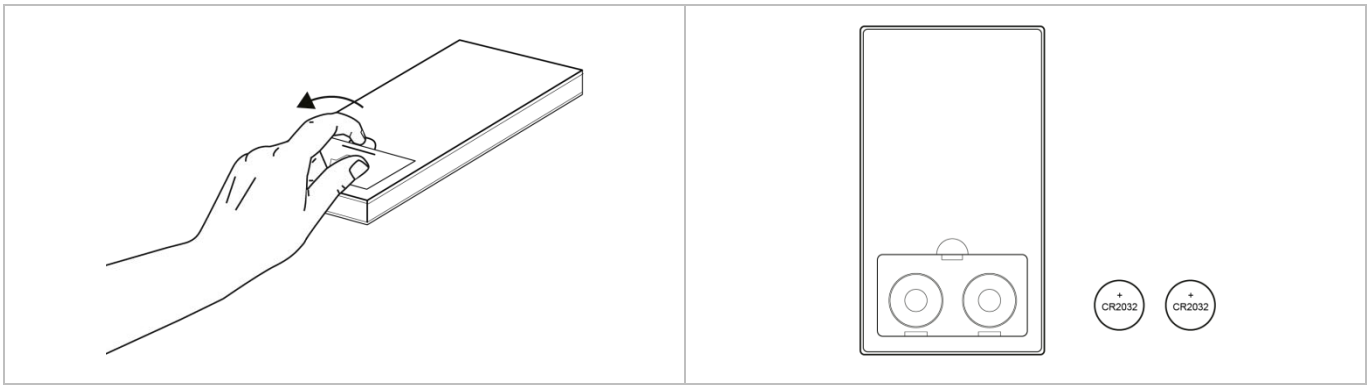

Il modello di batterie da utilizzare è CR2032 3V.

Si raccomanda di smaltire le batterie esauste negli appositi contenitori o come definito dal regolamento del proprio paese.

In base a quanto previsto dalle seguenti direttive europee 2011/65/UE, 2012/19/UE e 2003/108/CE, relative alla riduzione dell'uso di sostanze pericolose nelle apparecchiature elettriche ed elettroniche, nonché allo smaltimento dei rifiuti.

Il simbolo del cassonetto barrato riportato sull'apparecchiatura indica che il prodotto alla fine della propria vita utile deve essere raccolto separatamente dagli altri rifiuti.
L'utente dovrà, pertanto, conferire l'apparecchiatura giunta a fine vita agli idonei centri di raccolta differenziata dei rifiuti elettronici ed elettrotecnici, oppure riconsegnarla al rivenditore che, a fronte di acquisto di apparecchio equivalente, è tenuto al ritiro gratuito del prodotto da smaltire.
L'adeguata raccolta differenziata per l'avvio successivo dell'apparecchiatura dismessa al riciclaggio, al trattamento e allo smaltimento ambientale compatibile contribuisce ad evitare possibili effetti negativi sull'ambiente e sulla salute e favorisce il riciclo dei materiali di cui è composta l'apparecchiatura.
Lo smaltimento abusivo del prodotto da parte dell'utente comporta l'applicazione delle sanzioni previste dalla vigente normativa in materia.

WHR 62 – WHR 62 Plus

PRODUCT INIZIALIZATION

To start using the remote control insert two batteries type CR2032

BUTTONS FUNCTION LIST:

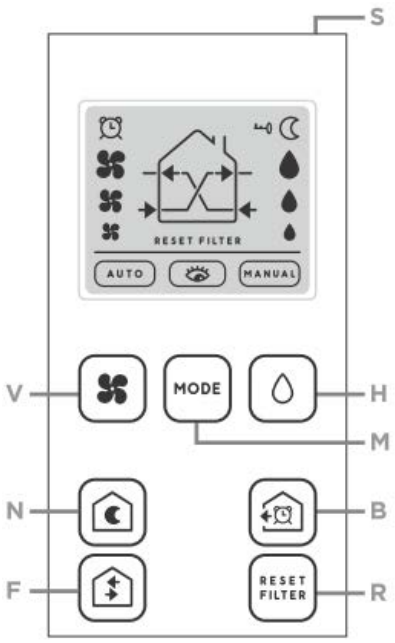

S	Unlock button
V	Manual speed selection
H	Relative humidity threshold selection
M	Main modes selection
N	Night mode selection
B	Timed extraction mode selection
F	Air flows mode selection
R	Filter alarm reset

INSTRUCTIONS FOR USE

To select any function press the related button.

To unlock the buttons press the button (S) placed in the upper part of the remote control.

For the explanation of all the operating modes refer to the INSTALLATION / TECHNICAL MANUAL of WHR 62 unit.

WALL MOUNTED HOLDER FOR REMOTE CONTROL

Fix the remote control holder to the wall as shown in the picture here below.

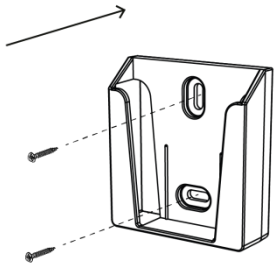

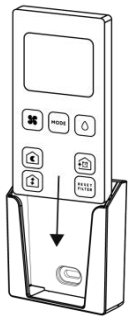

BATTERY REPLACEMENT

If the product no longer responds to the commands sent by the remote control or the display is turned OFF replace the batteries as shown below.

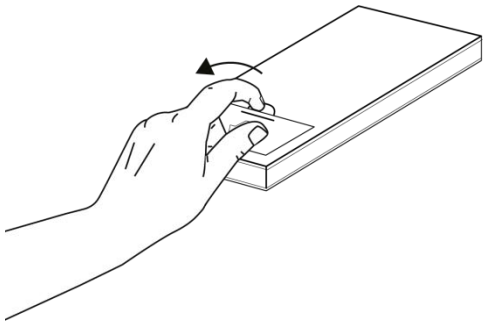

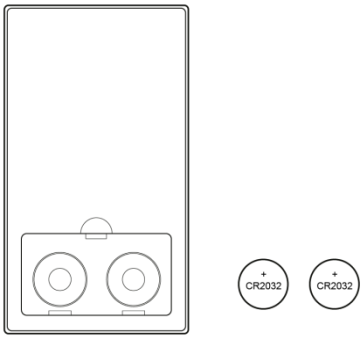

Battery type required CR2032 3V.
Recommended to dispose of batteries in the dedicated collection boxes or according to local laws.

According to the provisions of the following European directives 2011/65/EU, 2012/19/EU, and 2003/108/CE, concerning the restriction of the use of certain hazardous substances in electrical and electronic equipment, as well as waste disposal.

The crossed out wheelie bins symbol on the equipment indicates that, at the end of its useful life, the product must be collected separately from general waste.
Therefore, at the end of its useful life, the user must take the equipment to a designated electrical and electronic waste collection point , or return it to the dealer that, against the purchase of an equivalent appliance, it is obliged to collect the product for disposal free of charge.
Appropriate differentiated waste collection for subsequent recycling, treatment and environment-friendly disposal of the discarded equipment helps preventing possible negative environmental and health effects and encourages recycling of the component materials of the equipment.
Illegal disposal of the product by the user entails the application of sanctions provided by the regulations in force.

CLICK | SCAN

qr.rdz.it/?qr=P493

FAG0CB016AB.00
10/2020

cod. P06288001

RDZ
You Feel, We Care

RDZ S.p.A.
V.le Trento, 101 - 33077 SACILE (PN) - Italy
Tel. +39 0434.787511 Fax +39 0434.787522
info@rdz.it www.rdz.it

COMPANY WITH QUALITY SYSTEM CERTIFIED BY DNV GL = ISO 9001 =